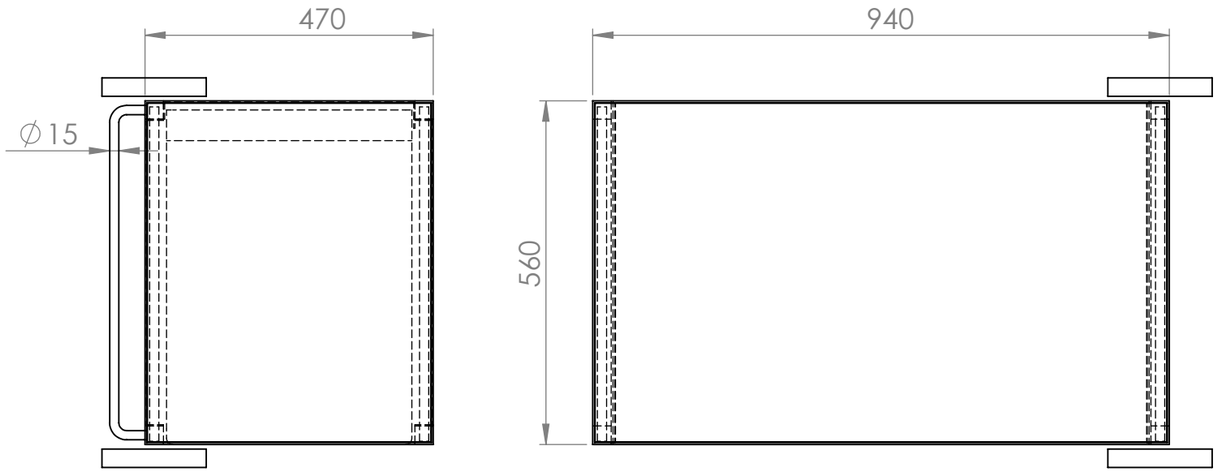
470
940
∅15
560

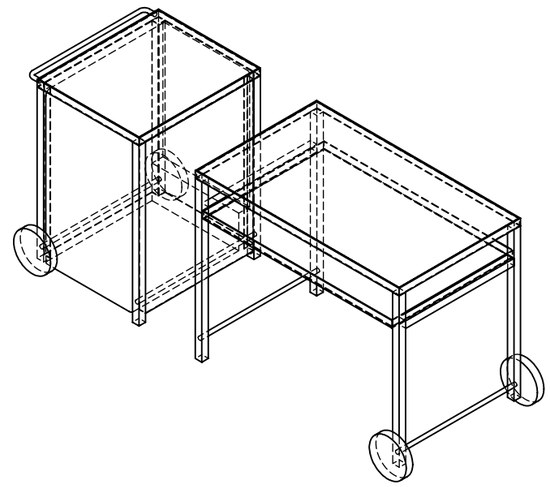

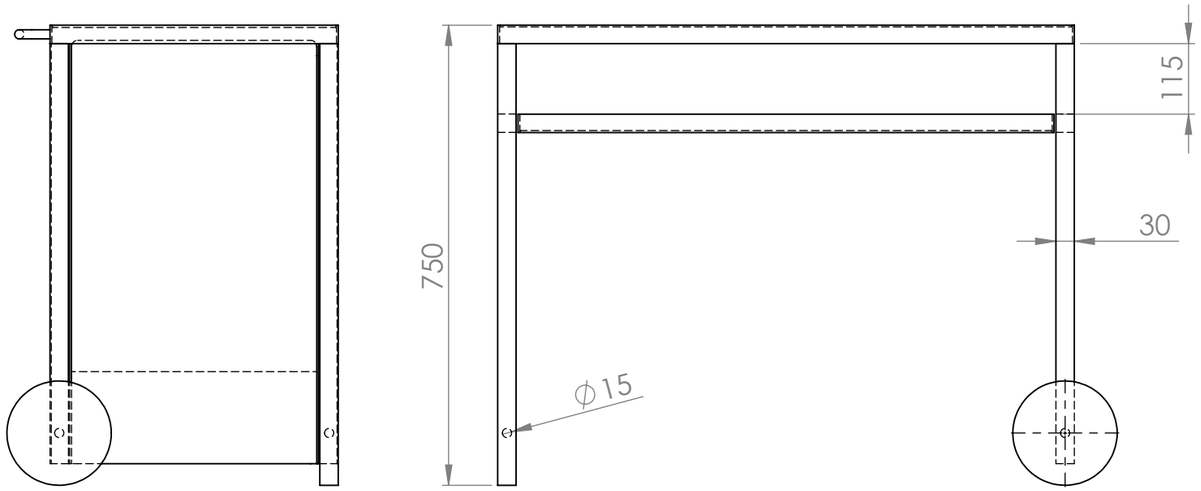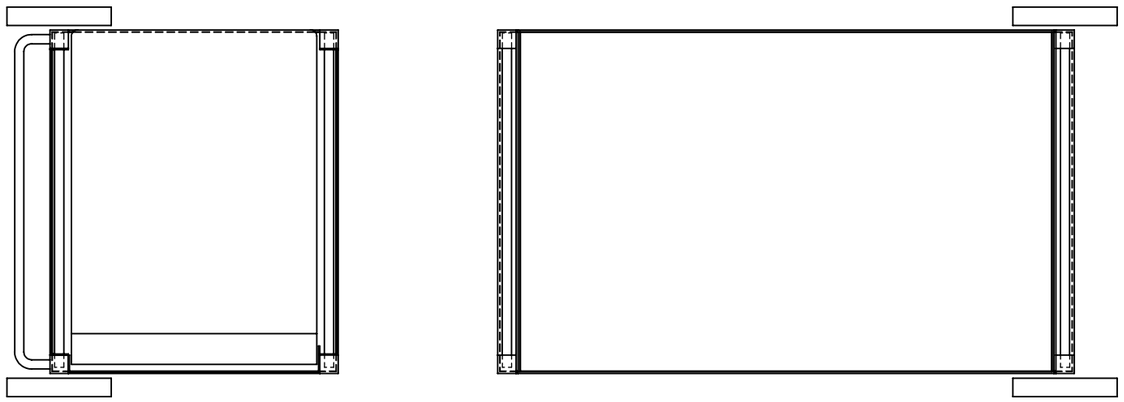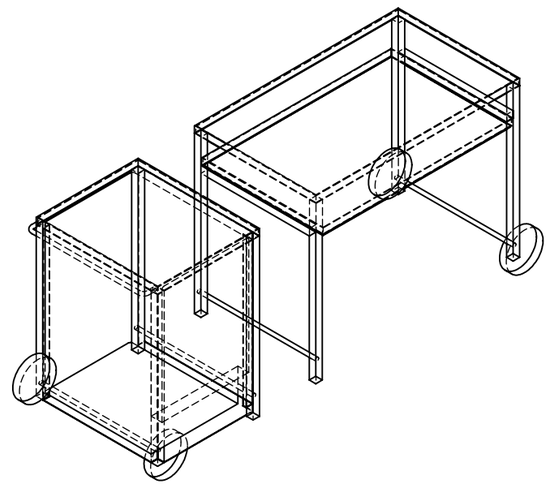
115
750
30
30
∅15